Détecteurs de proximité inductifs

IFRR 12P13T1/S14L-9

Détecteurs de proximité inductifs - outdoor and washdown

Numéro d'article: 11016087

Vue d'ensemble

- 6 mm
- PNP à fermeture (NO)
- Connecteur M12
- -40 … 80 °C
- IP 68/69K & proTect+

Image similaire

Caractéristiques techniques

Données générales	
Type de montage	Non noyé
Exécution spéciale	Design outdoor Design washdown
Portée nominale Sn	6 mm
Hystérésis de commutation	2 … 15 % de Sr
Indication de l'état de sortie	LED rouge
Autorisations/certificats	Ecolab
Données électriques	
Fréquence de commutation	1 kHz
Plage de tension +Vs	6 … 30 VDC
Consommation max. (sans charge)	10 mA
Circuit de sortie	PNP à fermeture (NO)
Tension résiduelle Vd	< 2 VDC
Courant de sortie	< 200 mA
Courant de sortie (à température de nettoyage)	< 100 mA
Protégé contre courts-circuits	Oui

Données électriques	
Protégé contre inversion polarité	Oui
Données mécaniques	
Forme du boîtier	Cylindrique avec filetage
Matériau (face active)	LCP
Matériau du boîtier	Acier inoxydable 1.4404 (V4A); LSR
Dimension	12 mm
Longueur du boîtier	60 mm
Version de raccordement	Connecteur M12
Couple de serrage max.	20 Nm (Front: 14 Nm)
Conditions ambiantes	
Température de fonctionnement	-40 … +80 °C
Température de nettoyage	80 … +100 °C (30 min/jour)
Classe de protection	IP 68/69K & proTect+
Résistance aux vibrations	EN 61373: 2010 (catégorie 3), 5h par axe (14.4 gRMS, 10-500 Hz, EN 60068-2-64)
Résistance aux chocs	EN 61373: 2010 (catégorie 3), 10 chocs par axes (100 g, 6 ms, EN 60068-2-27)

propos

- Détecteur conforme FDA et contrôlé Ecolab
- LSR = Liquid Silicon Rubber

2022-11-10 Les caractéristiques du produit et les données techniques spécifiées n'expriment ou n'impliquent aucune garantie. Toute modification technique réservée.

IFRR 12P13T1/S14L-9

Détecteurs de proximité inductifs - outdoor and washdown

Numéro d'article: 11016087

Dessin d'encombrement

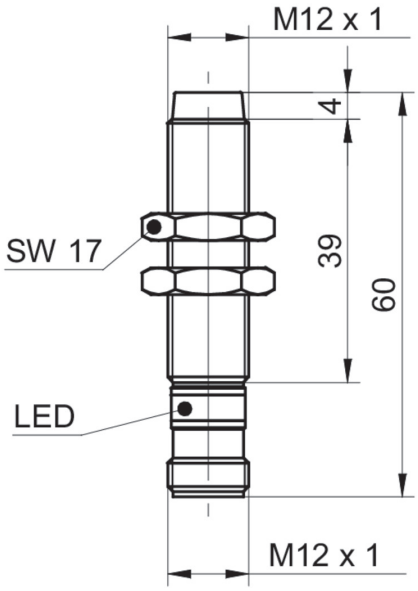

Schéma de raccordement

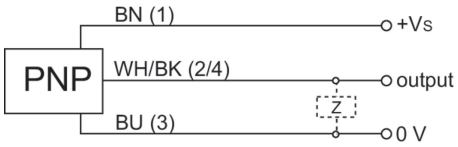

2022-11-10 Les caractéristiques du produit et les données techniques spécifiées n'expriment ou n'impliquent aucune garantie. Toute modification technique réservée.