Baumer
Passion for Sensors

Reflexions-Lichtschranken

OPDM 12P5103/S35A

Reflexions-Lichtschranken - miniature

Artikelnummer: 10137861

Auf einen Blick

- Laser-Reflexions-Lichtschranke
- 7 m
- Laserdiode rot, gepulst
- PNP
- nein
- Stecker M8 4-Pol
- -10 … 50 °C
- IP 67

Abbildung ähnlich

Technische Daten

Allgemeine Daten	
Funktion	Laser-Reflexions-Lichtschranke
Ausführung	Einlinsenoptik
Lichtquelle	Laserdiode rot, gepulst
Betriebsreichweite Sb	7 m
Grenzreichweite Sn	8 m
Wiederholgenauigkeit	0,1 mm bei Laserfokus
Polarisationsfilter	Ja
Anzeige Verschm. / Einst.	Empfangsanzeige blinkend
Empfangsanzeige	LED gelb
Betriebsanzeige	LED grün
Empfindlichkeitseinstel-lung	Nein
Laserklasse	2
Abstand Fokus	Paralleler Strahl
Wellenlänge	650 nm
Elektrische Daten	
Ansprech- / Abfallzeit	< 0,1 ms
Betriebsspannungsbereich +Vs	10 … 30 VDC
Stromaufnahme max. (ohne Last)	50 mA

Elektrische Daten	
Stromaufnahme mittel	40 mA
Spannungsabfall Vd	< 1,8 VDC
Schaltfunktion	Hell- / Dunkelschaltung
Ausgangsschaltung	PNP
Ausgangsstrom	< 100 mA
Kurzschlussfest	Ja
Verpolungsfest	Ja
Mechanische Daten	
Breite / Durchmesser	12,4 mm
Höhe / Länge	35 mm
Tiefe	35 mm
Bauform	Quaderförmig
Gehäusematerial	Zink-Druckguss
Frontscheibe	Glas
Anschlussart	Stecker M8 4-Pol
Umgebungsbedingungen	
Arbeitstemperatur	-10 … +50 °C
Schutzart	IP 67

2022-11-09 Angegebene Produkteigenschaften und technische Daten stellen keine Garantieerklärung dar. Technische Änderungen vorbehalten.

OPDM 12P5103/S35A

Reflexions-Lichtschranken - miniature

Artikelnummer: 10137861

Technische Zeichnungen

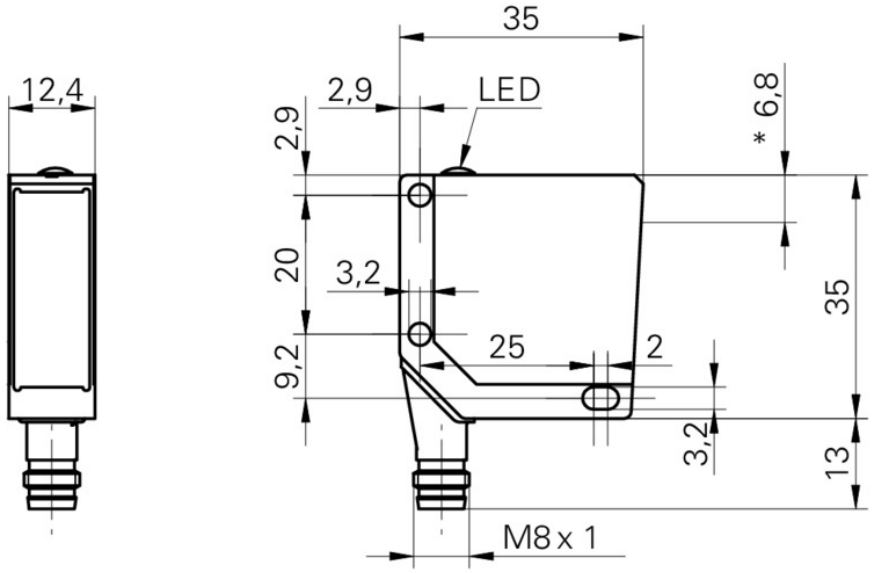

Anschlussbild

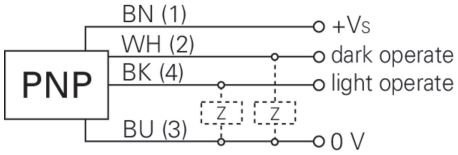

Strahlverlauf (typisch)

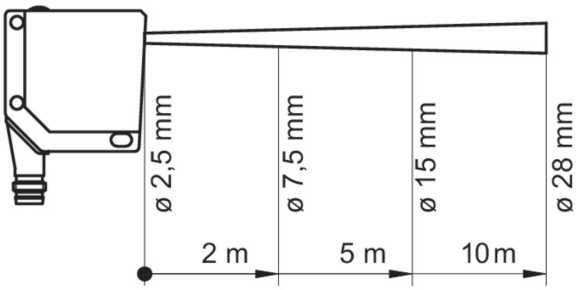

Laserwarnung

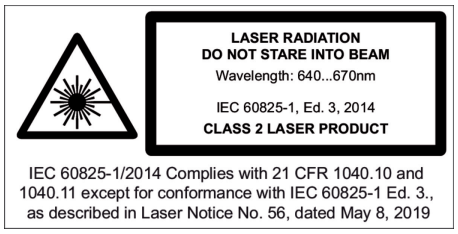

2022-11-09 Angegebene Produkteigenschaften und technische Daten stellen keine Garantieerklärung dar. Technische Änderungen vorbehalten.