Baumer
Passion for Sensors

Befestigung Vollwellen-Drehgeber

3-Pin Kupplung

Artikelnummer: 11725278

Auf einen Blick

- Zur einfachen Kupplung von Geräten mit ø11 mm Schaft mit Passfeder
- Justierbare Pins

Abbildung ähnlich

Abmessungen

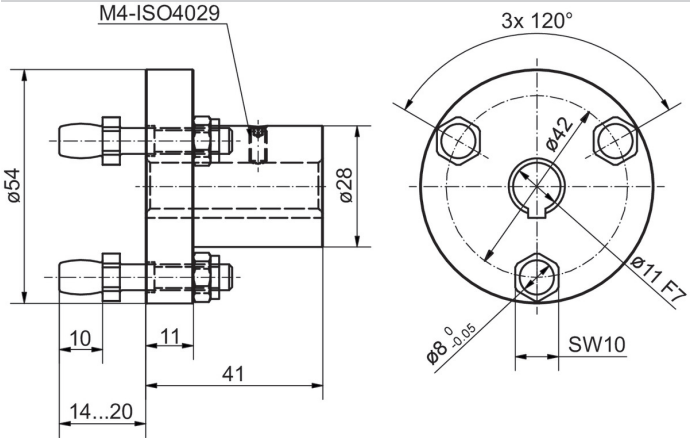

Angegebene Produkteigenschaften und technische Daten stellen keine Garantieerklärung dar. Technische Änderungen vorbehalten.
2024-07-01